CAD ILE CIZILMISTIR. ELDE DEGISTIRMEYIN. RESIM UZERINDEN OLCU ALMAYINIZ.

S.A	K.K	D.T	P.R	P.M	K.H	AB	CNC	MNJ	ENJ
○	○	○	○	○	○	○	○	○	○

KALIP / TOOL NO :

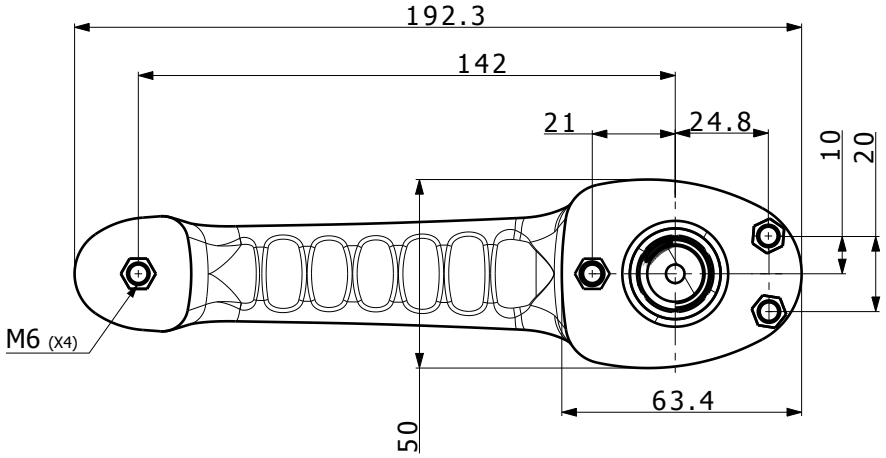

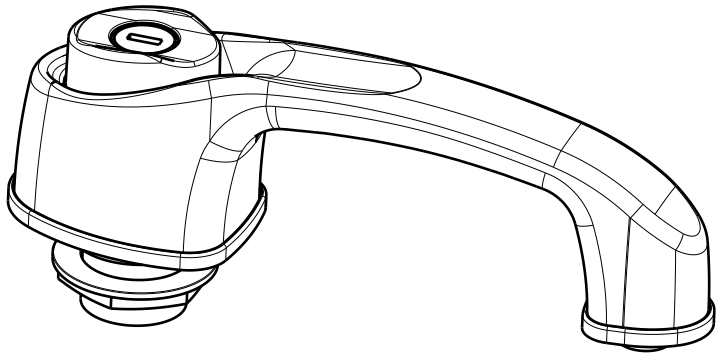

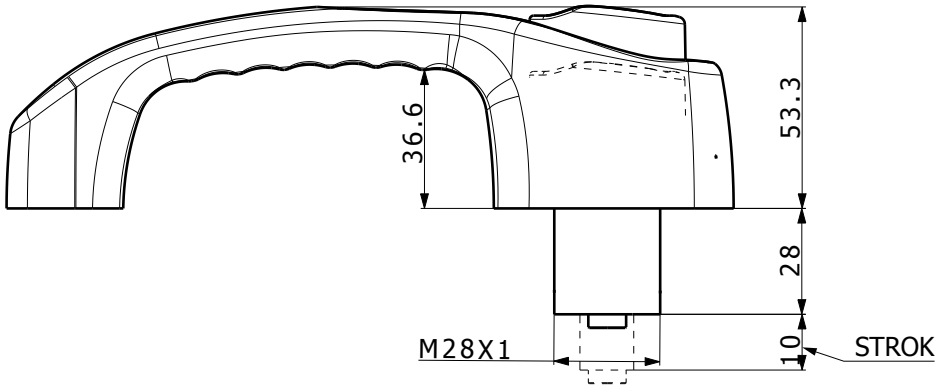

STANDART ŞARTNAMELER
Isıl İşlem /Hardness:
Yüzey Kaplama/Surface Coating:
Kaynak Şart.No/Welding Specifcation:
Ek Şart.No/Other Spect.: TEST:

					İSİM NAME	TARİH DATE	İMZA SIGN
				Çizen Drawn By	U.AKKILIÇ	12.12.17	
				Tasarım Design Check	U.AKKILIÇ		
				Kontrol Control	M.ÖZMEN		
				Onay Approval	O.KLIRÇUVALOĞLU		
ÜRETİM İÇİN HAZIRLANDI.	A	12.12.17	U.A	Gorsel Sınıf: Visual Cls :	Emn. Sınıfı: Safety Class: B	Ölçek/Scale: 1:2	
REVİZYON / CHANGES	REV	Tarih/Date	ÇİZEN	First Angle Projection ISO 5456		Sistem/System Catia V5	

Ref. Parça-Benzer Parca No/ Ref. Part/Similar part:

Müs. No/Cus Code:

Grup Kod / Group Code:

Genel toleranslar ISO 2768-C
General tolerances

ileri group

Malzeme / Material:

Parça Adı /Part Name:
2657

Parça No: /Part Number:
KULP GOVDESİ

Ağırlık/Weight:	Rev.	Rfp. No.	Sayfa No: Page Nr:
	A		1